SYM	DWG.NO	CHANGE NO	DATE	REV'D BY
	ALL	1HE0024	'16. 6.16	S.Murata
1	ALL	1BE0006 誤記訂正	'20. 6.23	K.Nakada

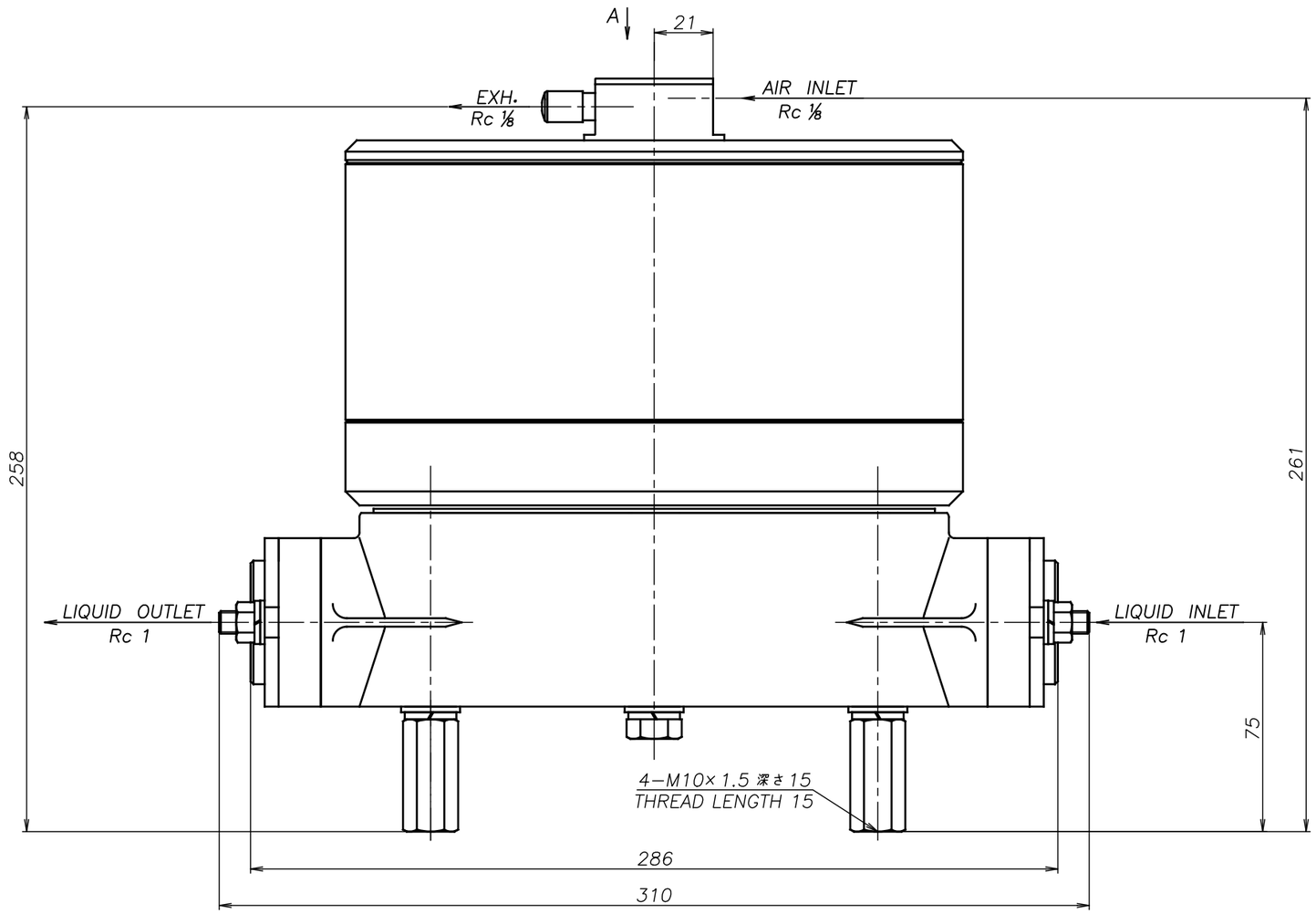

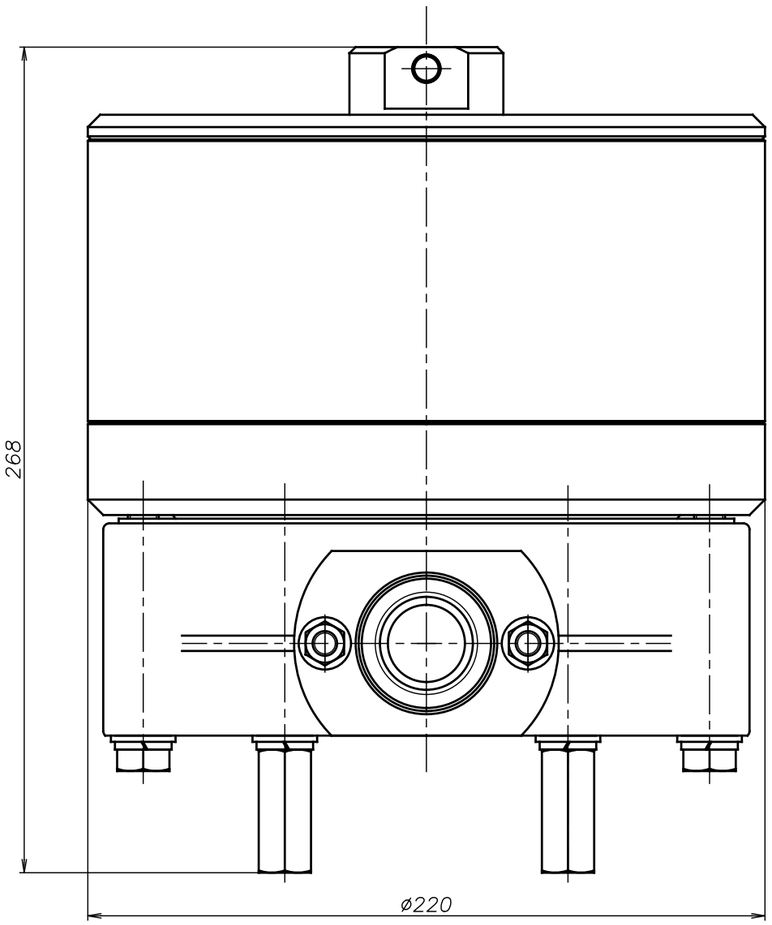

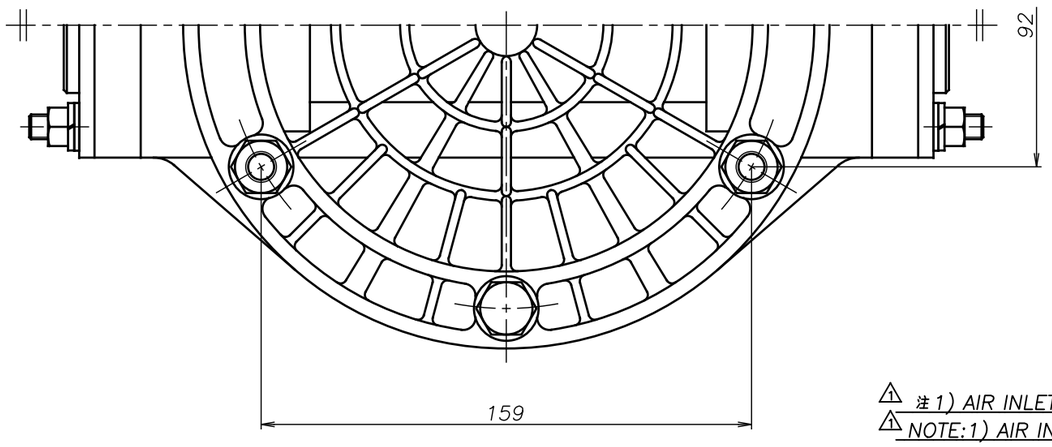

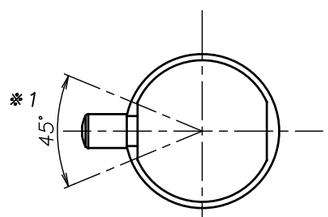

1 A部分矢視図
PARTIAL VIEW A

1 注1) AIR INLET, EXH.は ※1 の範囲で固定されています
1 NOTE:1) AIR INLET & EXH. port are fixed in the range of ※1.

APP'D BY	'20. 8.18	S.Murata
CHECKED BY	'20. 8.18	K.Nakano
DRAWN BY	'20. 8.18	K.Nakada

YTS Co., Ltd JAPAN

CF−X25VS
THIRD ANG. PROJ. DWG.NO. 1H00358YP−B
SCALE Free

THE DWG. OF:
DAMPER ASSEMBLY (ダンパ アッセンブリ)

CF−X25VT
THIRD ANG. PROJ. DWG.NO. 1H00356YP−B
SCALE Free